Item:
CLSP-20PCS-BK
CLW-20PCS-BK

TOPAZ
A Southwire Company

CYLINDER LIGHTS INSTALLATION INSTRUCTIONS

READ AND FOLLOW ALL SAFETY INSTRUCTIONS!

WARNING

- **Make all electrical and ground connections in accordance with local codes or the National Electrical Code. If you are not familiar with these codes and requirements, consult a qualified electrician. This Professional should be familiar with the construction and operation of this product and hazards involved. Failure to do so may result in serious personal injury.**
- **To reduce the risk of fire, electric shock, personal injury, or property damage, please read and follow all safety instructions. If you do not understand these instructions or if any additional information is required, contact your local Topaz representative. Retain these instructions for maintenance reference.**
- **Do not exceed the allowed supply voltage marked on the luminaire label information.**
- **Disconnect power at the circuit breaker panel before any installation.**

CAUTION

- **Do not expose wire to any sharp objects such as sheet metal to prevent wiring damage or abrasion.**
- **While the light is on, please avoid direct eye exposure.**
- **Combustible material should be kept away from fixture/LENS.**
- **Do not make or alter any open holes in any enclosure or any electrical component during installation.**
- **Do not use when the enclosure is damaged or broken in any way.**
- **Do not alter, relocate or remove wiring, lamp holder power supply or any other electrical component.**

©2025 Southwire Company, LLC. All rights reserved.*Registered Trademark & ™Trademark of Southwire Company, LLC.

Item:
CLSP-20PCS-BK
CLW-20PCS-BK

CYLINDER LIGHTS INSTALLATION INSTRUCTIONS

Wall Cylinder Installation:

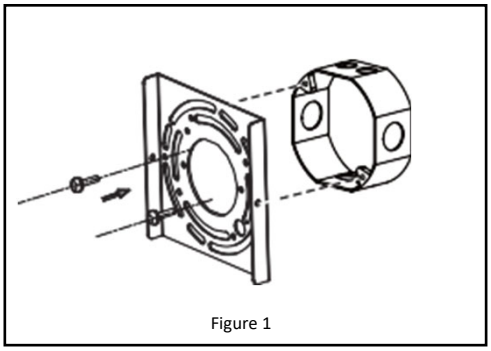

Figure 1

1. Remove fixture from packaging. Remove the mounting plate from the fixture.
2. Attach the mounting plate to the junction box. ***See Figure 1.***

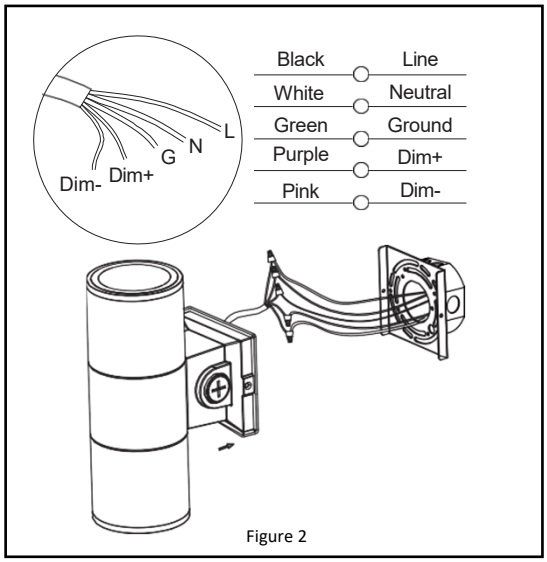

Figure 2

3. Make the wiring connections according to ***Figure 2.***

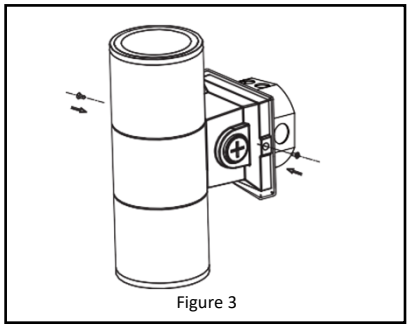

Figure 3

4. Push wires into the junction box and place the fixture over the mounting plate. Install the 2 screws to attach the fixture to the mounting plate. ***See Figure 3.***

©2025 Southwire Company, LLC. All rights reserved.*Registered Trademark & ™Trademark of Southwire Company, LLC.

Item:
CLSP-20PCS-BK
CLW-20PCS-BK

TOPAZ
A Southwire Company

CYLINDER LIGHTS INSTALLATION INSTRUCTIONS

Wall Cylinder Power, CCT and Photocell Control:

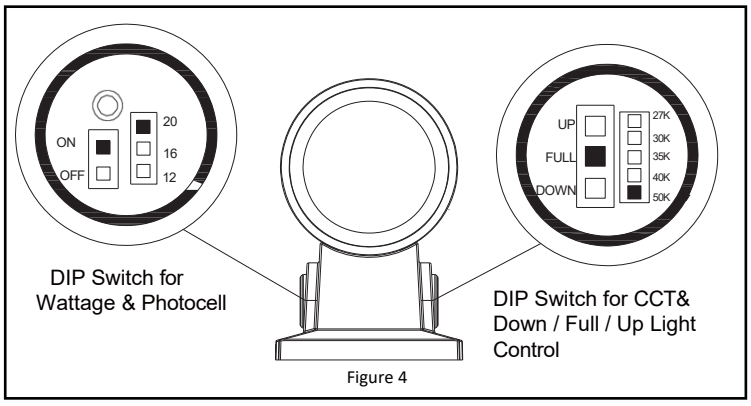

Figure 4

Factory Default Setting: Watt: 20W CCT: 4000K Photocell: ON Light control: Full

- Remove the knockout from the threaded hubs on both sides of the fixture. Set the wattage and photocell ON/OFF from one side and adjust the CCT and light direction from the other side. ***See Figure 4.***

Cylinder Pre-Installation:

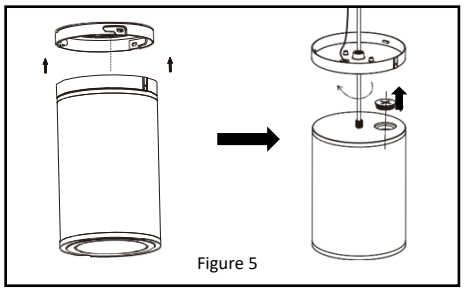
Figure 5

1. Remove the setscrew from the ceiling tray. Twist slightly counter-clockwise and take the ceiling tray off of the fixture.
2. Unscrew the mounting tray from the fixture. Now remove the knockout on top of the fixture. ***See Figure 5.***

Cylinder Power and CCT Selection:

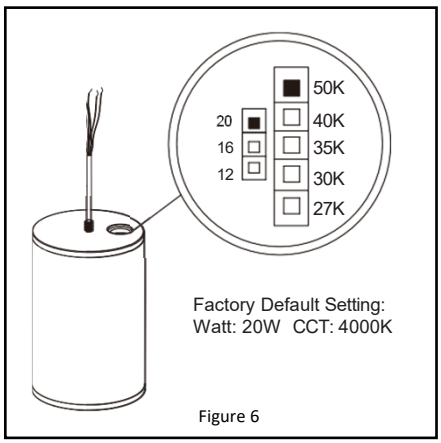

Figure 6

- Set the wattage and CCT to best suit the installed environment. Then reinstall the knockout to the threaded hub. ***See Figure 6.***

©2025 Southwire Company, LLC. All rights reserved.*Registered Trademark & ™Trademark of Southwire Company, LLC.

Item:
CLSP-20PCS-BK
CLW-20PCS-BK

TOPAZ
A Southwire Company

CYLINDER LIGHTS INSTALLATION INSTRUCTIONS

Surface Mount Cylinder Installation:

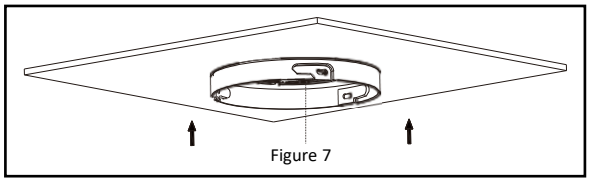
Figure 7

1. Attach the ceiling plate to the junction box. ***See Figure 7.***

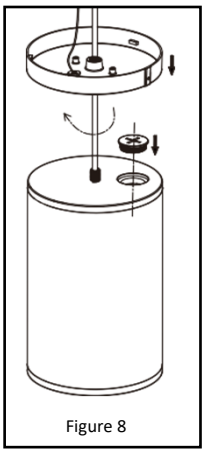
Figure 8

2. Attach the mounting plate to the fixture. ***See Figure 8.***

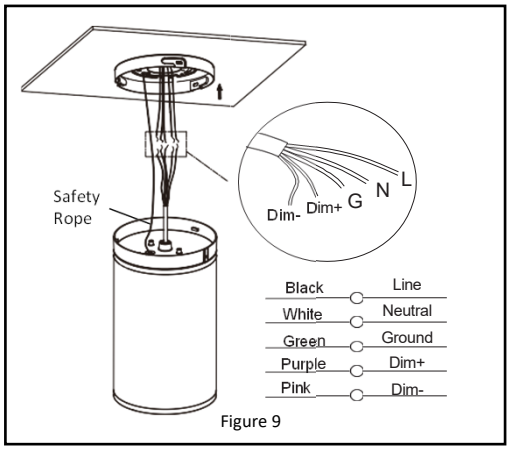

Figure 9

3. Connect the safety rope to the ceiling tray, then trim the wire length to what is needed.
4. Make wiring connections according to ***Figure 9.***

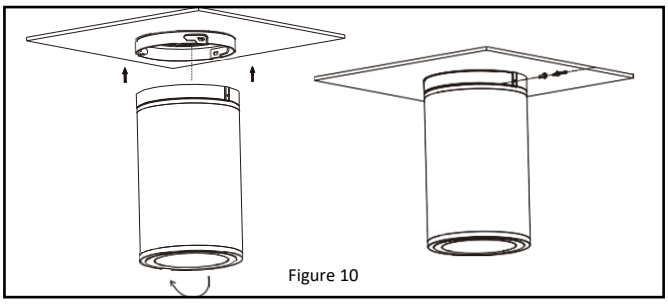
Figure 10

5. Push the excess wiring into the junction box. Align the mounting plate to the ceiling plate, insert and twist slightly clockwise.
6. Install the setscrew to secure the fixture. ***See Figure 10.***

©2025 Southwire Company, LLC. All rights reserved.*Registered Trademark & ™Trademark of Southwire Company, LLC.

Item:
CLSP-20PCS-BK
CLW-20PCS-BK

CYLINDER LIGHTS INSTALLATION INSTRUCTIONS

Pendant Mount Cylinder Installation with Poles:

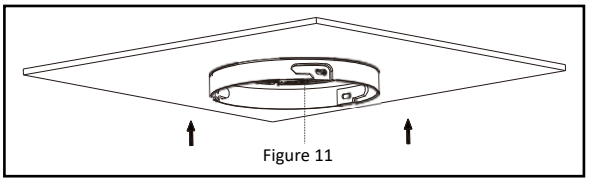

Figure 11

1. Attach the ceiling plate to the junction box. ***See Figure 11.***

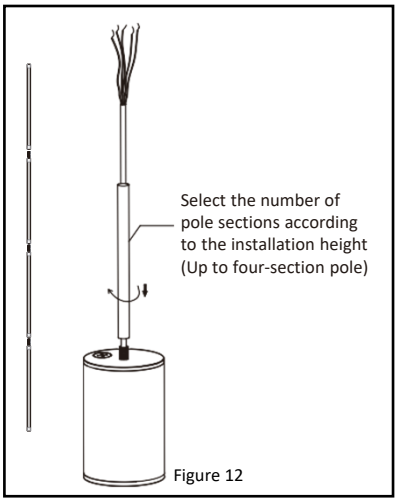

Figure 12

2. Attach the pendant poles to the fixture using the supplied hollow studs by threading the cord through each piece. ***See Figure 12.***

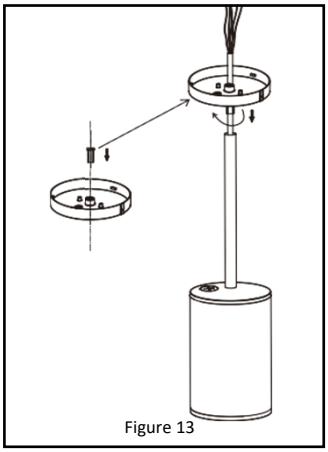

Figure 13

3. Attach the hexagonal hollow nut to the mounting plate.
4. Thread the wires through the hexagonal hollow nut and attach the mounting plate to the last pole. ***See Figure 13.***

©2025 Southwire Company, LLC. All rights reserved.*Registered Trademark & ™Trademark of Southwire Company, LLC.

Item:
CLSP-20PCS-BK
CLW-20PCS-BK

CYLINDER LIGHTS INSTALLATION INSTRUCTIONS

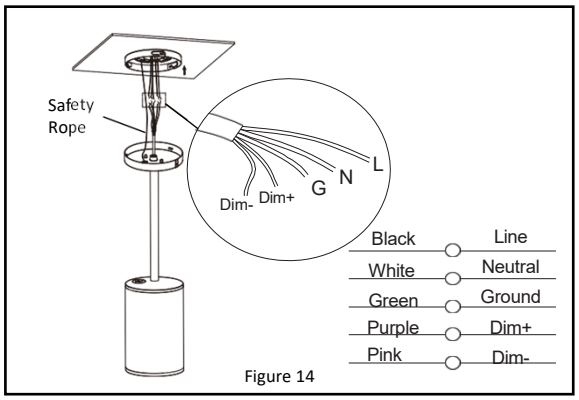

Figure 14

5. Connect the safety rope to the ceiling tray, then trim the wire length to what is needed.
6. Make wiring connections according to ***Figure 14.***

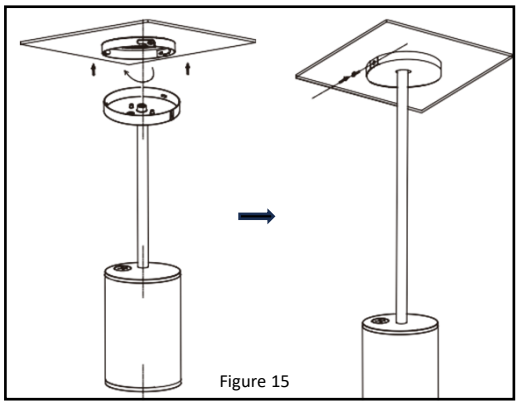
Figure 15

7. Push the excess wiring into the junction box. Align the mounting plate to the ceiling plate, insert and twist slightly clockwise.
8. Install the setscrew to secure the fixture. ***See Figure 15.***

Pendant Mount Cylinder Installation without Poles:

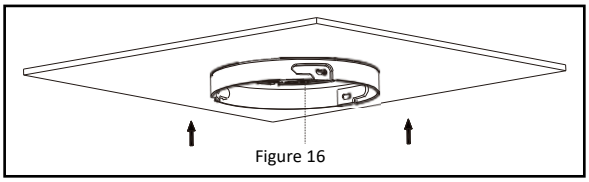
Figure 16

1. Attach the ceiling plate to the junction box. ***See Figure 16.***

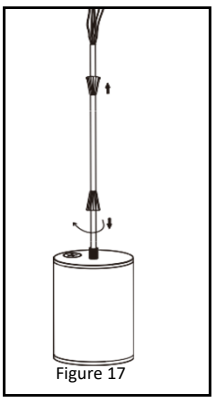
Figure 17

2. Slide the thread lock pieces onto the wire facing in opposite directions. The thread lock on the bottom should attach to the fixture. ***See Figure 17.***

©2025 Southwire Company, LLC. All rights reserved.*Registered Trademark & ™Trademark of Southwire Company, LLC.

Item:
CLSP-20PCS-BK
CLW-20PCS-BK

TOPAZ
A Southwire Company

CYLINDER LIGHTS
INSTALLATION INSTRUCTIONS

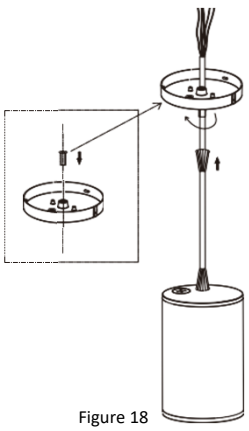

Figure 18

3. Attach the hexagonal hollow nut to the mounting plate.
4. Thread the wires through the hexagonal hollow nut and attach the mounting plate to the thread lock. ***See Figure 18.***

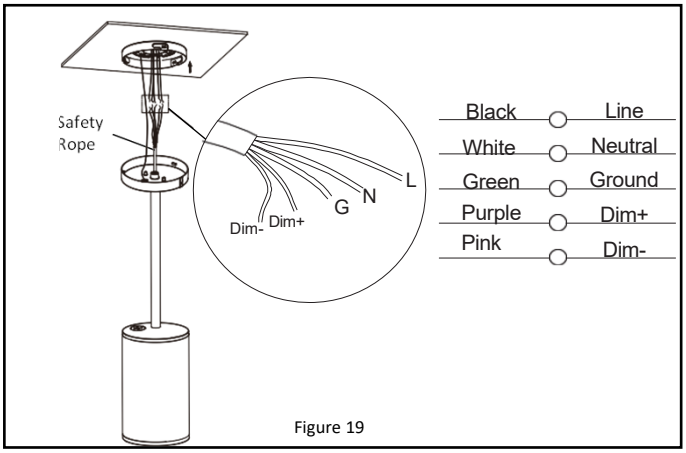

Figure 19

5. Connect the safety rope to the ceiling tray, then trim the wire length to what is needed.
6. Make wiring connections according to ***Figure 19.***

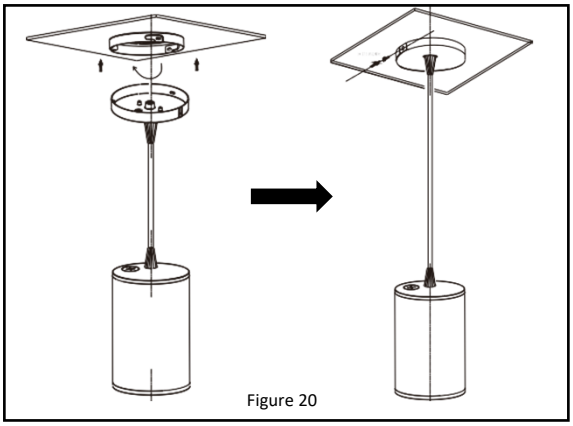

Figure 20

7. Push the excess wiring into the junction box. Align the mounting plate to the ceiling plate, insert and twist slightly clockwise.
8. Install the setscrew to secure the fixture. ***See Figure 20.***

NOTE: THESE INSTRUCTIONS DO NOT ADDRESS ALL PERMUTATIONS THAT MAY EXIST IN INSTALLATION, MAINTENANCE, AND OPERATING ENVIRONMENT.
REMARQUE : CES INSTRUCTIONS NE TRAITENT PAS DE TOUTES LES PERMUTATIONS QUI PEUVENT EXISTER DANS L'INSTALLATION, LA MAINTENANCE ET L'ENVIRONNEMENT D'EXPLOITATION.
NOTA: ESTAS INSTRUCCIONES NO ABORDAN TODAS LAS PERMUTACIONES QUE PUEDEN EXISTIR EN EL ENTORNO DE INSTALACIÓN, MANTENIMIENTO Y OPERACIÓN.

800-666-2852 | SOUTHWIRE.COM

©2025 Southwire Company, LLC. All rights reserved.*Registered Trademark & ™Trademark of Southwire Company, LLC.

Item:
CLSP-20PCS-BK
CLW-20PCS-BK

TOPAZ®
A Southwire Company

LUMIÈRES DE CYLINDRE
INSTRUCTIONS D'INSTALLATION

LISEZ ET SUIVEZ TOUTES LES CONSIGNES DE SÉCURITÉ!

AVERTISSEMENT

- **Effectuez toutes les connexions électriques et terrestres conformément aux codes locaux ou au Code national de l'électricité. Si vous ne connaissez pas ces codes et exigences, consultez un électricien qualifié. Ce professionnel doit être familier avec la construction et le fonctionnement de ce produit et les dangers impliqués. Le défaut de le faire peut entraîner des blessures graves.**
- **Pour réduire le risque d'incendie, de choc électrique, de blessures corporelles ou de dommages matériels, veuillez lire et suivre toutes les instructions de sécurité. Si vous ne comprenez pas ces instructions ou si des informations supplémentaires sont nécessaires, contactez votre représentant Topaz local. Conservez ces instructions à titre de référence de maintenance.**
- **Ne pas dépasser la tension d'alimentation autorisée indiquée sur l'étiquette du luminaire.**
- **Débranchez l'alimentation au niveau du panneau du disjoncteur avant toute installation.**

PRUDENCE

- **N'exposez pas de fil à des objets tranchants tels que la tôle pour éviter les dommages au câblage ou l'abrasion.**
- **Pendant que la lumière est allumée, veuillez éviter l'exposition directe des yeux.**
- **Le matériau combustible doit être tenu à l'écart du luminaire ou de l'objectif.**
- **Ne faites ni ne modifiez aucun trou ouvert dans un boîtier ou un composant électrique pendant l'installation.**
- **Ne pas utiliser lorsque l'enceinte est endommagée ou cassée de quelque manière que ce soit.**
- **Ne modifiez pas, ne déplacez pas ou n'enlevez pas le câblage, l'alimentation électrique du support de lampe ou tout autre composant électrique.**

©2025 Southwire Company, LLC. All rights reserved.*Registered Trademark & ™Trademark of Southwire Company, LLC.

Item:
CLSP-20PCS-BK
CLW-20PCS-BK

LUMIÈRES DE CYLINDRE INSTALLATION INSTRUCTIONS

Installation du cylindre mural :

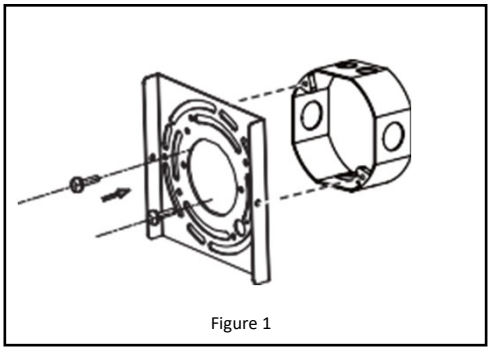

Figure 1

1. Retirer le luminaire de l'emballage. Retirez la plaque de montage du luminaire.
2. Fixez la plaque de montage à la boîte de jonction. ***Reportez-vous à la Figure 1.***

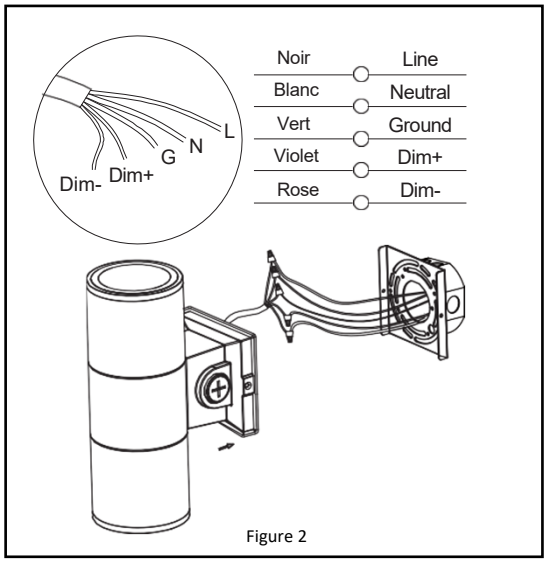

Figure 2

3. Faites les connexions de câblage conformément à la ***Figure 2***.

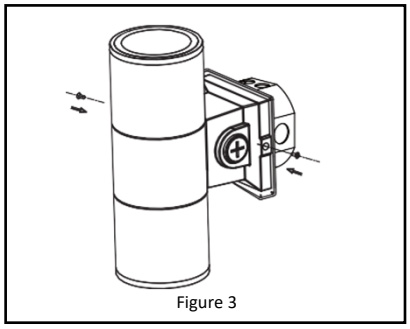

Figure 3

4. Poussez les fils dans la boîte de jonction et placez le luminaire sur la plaque de montage. Installez les 2 vis pour fixer le luminaire à la plaque de montage. ***Reportez-vous à la Figure 3.***

©2025 Southwire Company, LLC. All rights reserved.*Registered Trademark & ™Trademark of Southwire Company, LLC.

Item:
CLSP-20PCS-BK
CLW-20PCS-BK

TOPAZ
A Southwire Company

LUMIÈRES DE CYLINDRE INSTALLATION INSTRUCTIONS

Puissance du cylindre mural, CCT et contrôle de la cellule photoélectrique :

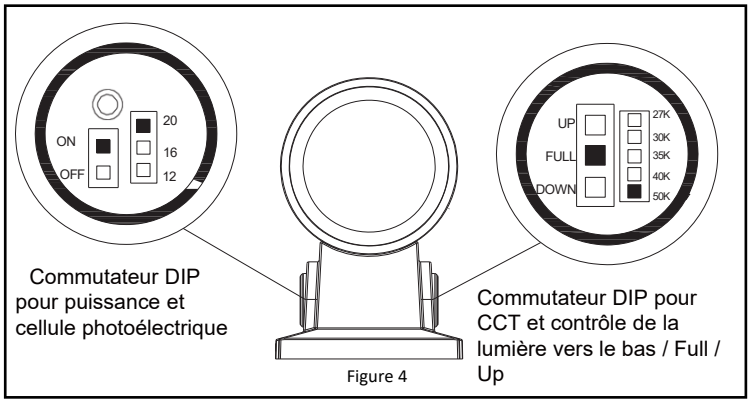

Figure 4

- Retirez le défonçage des moyeux filetés des deux côtés du luminaire. Réglez la puissance et la cellule photoélectrique sur ON/OFF d'un côté et ajustez le CCT et la direction de la lumière de l'autre côté. ***Reportez-vous à la Figure 4.***

Réglage par défaut d'usine : Watt : 20 W CCT : 4000K Cellule photographique : ON Contrôle de l'éclairage : Complet

Préinstallation de la bouteille :

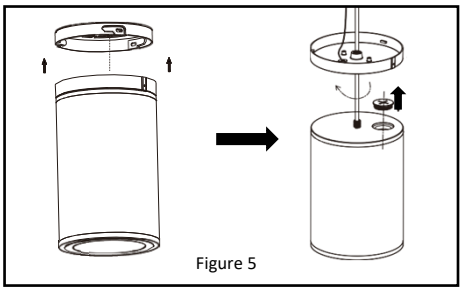
Figure 5

1. Retirez la vis de réglage du plateau de plafond. Tournez légèrement dans le sens inverse des aiguilles d'une montre et retirez le plateau de plafond du luminaire.
2. Dévissez le plateau de montage du luminaire. Retirez maintenant le KO sur le dessus du luminaire. ***Reportez-vous à la Figure 5.***

Puissance du cylindre et sélection du CCT :

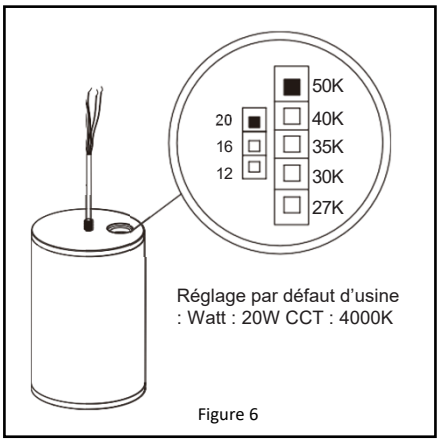

Figure 6

- Réglez la puissance et le CCT en fonction de l'environnement installé. Réinstallez ensuite le défonçage sur le moyeu fileté. ***Reportez-vous à la Figure 6.***

©2025 Southwire Company, LLC. All rights reserved.*Registered Trademark & ™Trademark of Southwire Company, LLC.

Item:
CLSP-20PCS-BK
CLW-20PCS-BK

LUMIÈRES DE CYLINDRE INSTALLATION INSTRUCTIONS

Installation du cylindre à montage en surface :

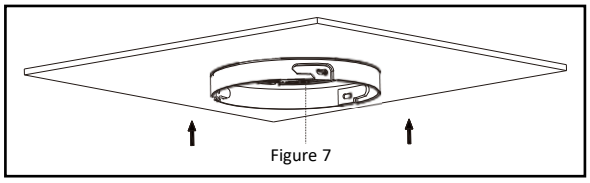
Figure 7

1. Fixez la plaque de plafond à la boîte de jonction. ***Reportez-vous à la Figure 7.***

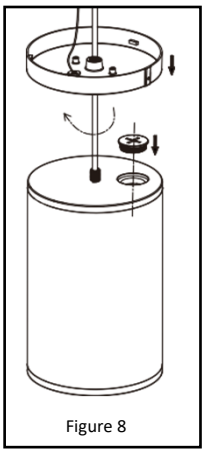
Figure 8

2. Fixez la plaque de montage au luminaire. ***Reportez-vous à la Figure 8.***

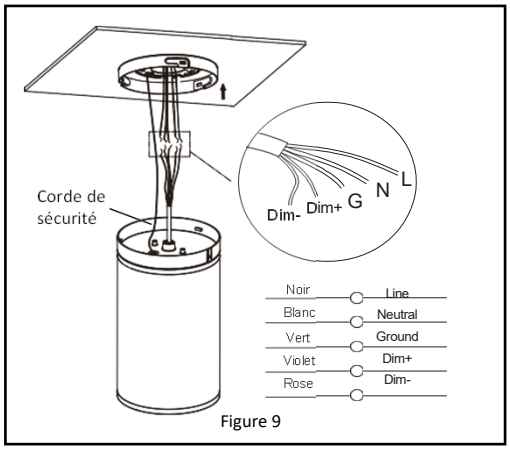

Figure 9

3. Connectez la corde de sécurité au plateau de plafond, puis coupez la longueur du fil à ce qui est nécessaire.
4. Faites les connexions de câblage selon la ***Figure 9.***

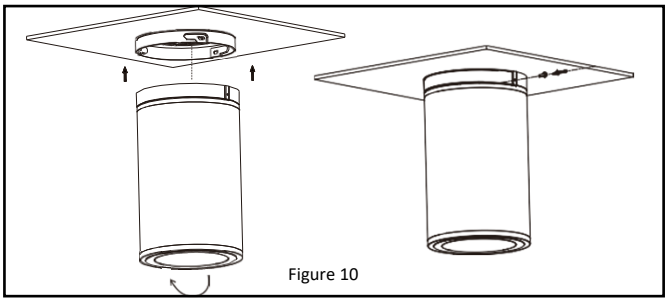
Figure 10

5. Poussez l'excédent de câblage dans la boîte de jonction. Alignez la plaque de montage sur la plaque de plafond, insérez-la et tournez-la légèrement dans le sens des aiguilles d'une montre.
6. Installez la vis de réglage pour fixer le luminaire. ***Reportez-vous à la Figure 10.***

©2025 Southwire Company, LLC. All rights reserved.*Registered Trademark & ™Trademark of Southwire Company, LLC.

Item:
CLSP-20PCS-BK
CLW-20PCS-BK

LUMIÈRES DE CYLINDRE INSTALLATION INSTRUCTIONS

Installation du cylindre suspendu avec poteaux :

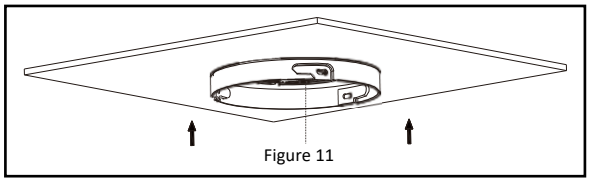
Figure 11

1. Fixez la plaque de plafond à la boîte de jonction. ***Reportez-vous à la Figure 11.***

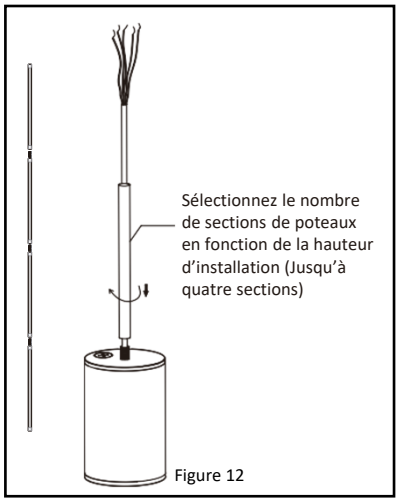

Figure 12

2. Fixez les poteaux suspendus au luminaire à l'aide des montants creux fournis en enfilant le cordon dans chaque pièce. ***Reportez-vous à la Figure 12.***

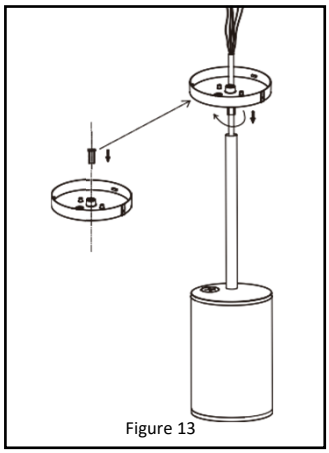
Figure 13

3. Fixez l'écrou creux hexagonal à la plaque de montage.
4. Enfilez les fils dans l'écrou creux hexagonal et fixez la plaque de montage au dernier poteau. ***Reportez-vous à la Figure 13.***

©2025 Southwire Company, LLC. All rights reserved.*Registered Trademark & ™Trademark of Southwire Company, LLC.

Item:
CLSP-20PCS-BK
CLW-20PCS-BK

LUMIÈRES DE CYLINDRE INSTALLATION INSTRUCTIONS

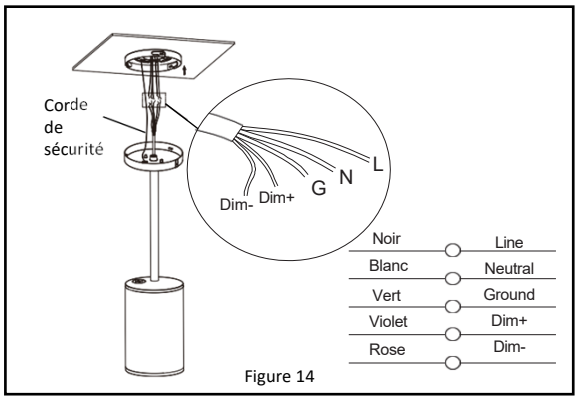

Figure 14

5. Connectez la corde de sécurité au plateau de plafond, puis coupez la longueur du fil à ce qui est nécessaire.
6. Faites les connexions de câblage conformément à la ***Figure 14.***

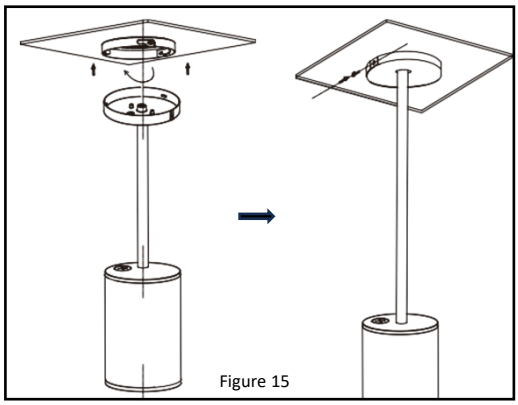
Figure 15

7. Poussez l'excédent de câblage dans la boîte de jonction. Alignez la plaque de montage sur la plaque de plafond, insérez-la et tournez-la légèrement dans le sens des aiguilles d'une montre.
8. Installez la vis de réglage pour fixer le luminaire. ***Reportez-vous à la Figure 15.***

Installation du cylindre à montage suspendu sans poteaux :

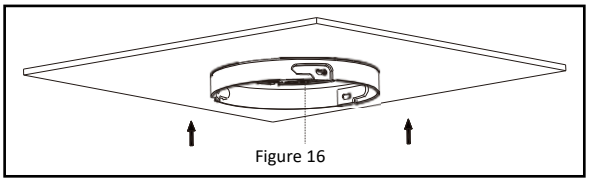
Figure 16

1. Fixez la plaque de plafond à la boîte de jonction. ***Reportez-vous à la Figure 16.***

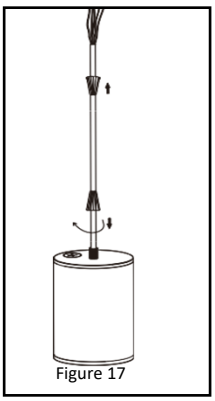
Figure 17

2. Faites glisser les morceaux de verrouillage du fil sur le fil orienté dans des directions opposées. Le verrou de filetage sur le bas doit se fixer au luminaire. ***Reportez-vous à la Figure 17.***

©2025 Southwire Company, LLC. All rights reserved.*Registered Trademark & ™Trademark of Southwire Company, LLC.

Item:
CLSP-20PCS-BK
CLW-20PCS-BK

LUMIÈRES DE CYLINDRE INSTALLATION INSTRUCTIONS

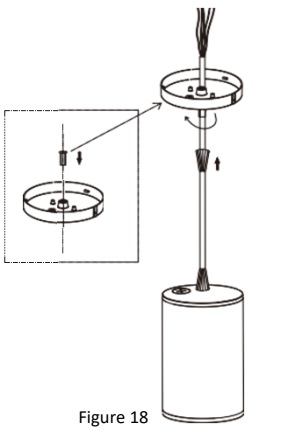

Figure 18

3. Fixez l'écrou creux hexagonal à la plaque de montage.
4. Enfilez les fils dans l'écrou creux hexagonal et fixez la plaque de montage au verrou de filetage. ***Reportez-vous à la Figure 18.***

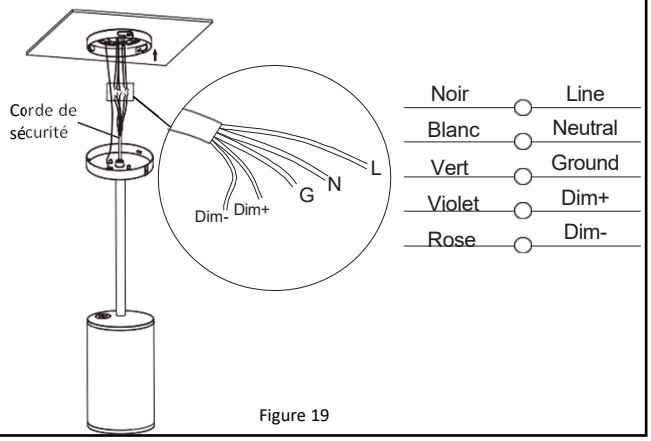

Figure 19

5. Connectez la corde de sécurité au plateau de plafond, puis coupez la longueur du fil à ce qui est nécessaire.
6. Faites les connexions de câblage conformément à la ***Figure 19.***

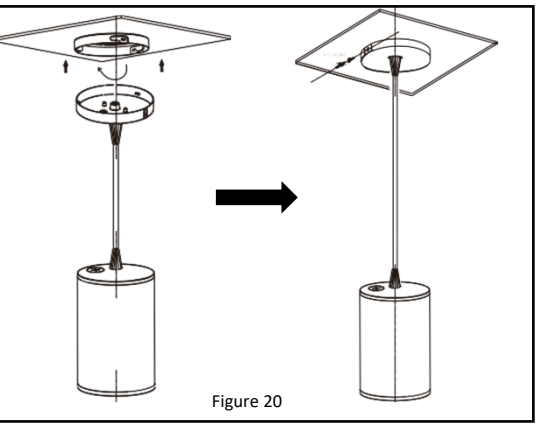

Figure 20

7. Poussez l'excédent de câblage dans la boîte de jonction. Alignez la plaque de montage sur la plaque de plafond, insérez-la et tournez-la légèrement dans le sens des aiguilles d'une montre.
8. Installez la vis de réglage pour fixer le luminaire***Reportez-vous à la Figure 20.***

***NOTE: THESE INSTRUCTIONS DO NOT ADDRESS ALL PERMUTATIONS THAT MAY EXIST IN INSTALLATION, MAINTENANCE, AND OPERATING ENVIRONMENT.**
***REMARQUE : CES INSTRUCTIONS NE TRAITENT PAS DE TOUTES LES PERMUTATIONS QUI PEUVENT EXISTER DANS L'INSTALLATION, LA MAINTENANCE ET L'ENVIRONNEMENT D'EXPLOITATION.**
***NOTA: ESTAS INSTRUCCIONES NO ABORDAN TODAS LAS PERMUTACIONES QUE PUEDEN EXISTIR EN EL ENTORNO DE INSTALACIÓN, MANTENIMIENTO Y OPERACIÓN.**

800-666-2852 | SOUTHWIRE.COM

©2025 Southwire Company, LLC. All rights reserved.*Registered Trademark & ™Trademark of Southwire Company, LLC.

Item:
CLSP-20PCS-BK
CLW-20PCS-BK

TOPAZ
A Southwire Company

LUCES CILÍNDRICAS
INSTRUCCIONES DE INSTALACIÓN

¡LEA Y SIGA TODAS LAS INSTRUCCIONES DE SEGURIDAD!

ADVERTENCIA

- **Realice todas las conexiones eléctricas y de tierra de acuerdo con los códigos locales o el Código Eléctrico Nacional. Si no está familiarizado con estos códigos y requisitos, consulte a un electricista calificado. Este profesional debe estar familiarizado con la construcción y operación de este producto y los peligros involucrados. No hacerlo puede resultar en lesiones personales graves.**
- **Para reducir el riesgo de incendio, descarga eléctrica, lesiones personales o daños a la propiedad, lea y siga todas las instrucciones de seguridad. Si no entiende estas instrucciones o si se requiere información adicional, comuníquese con su representante local de Topaz. Conserve estas instrucciones para la referencia de mantenimiento.**
- **No exceda la tensión de alimentación permitida marcada en la información de la etiqueta de la luminaria.**
- **Desconecte la alimentación en el panel del disyuntor antes de cualquier instalación.**

CAUTELA

- **No exponga el cable a ningún objeto afilado, como la chapa metálica, para evitar daños o abrasión en el cableado.**
- **Mientras la luz está encendida, evite la exposición directa de los ojos.**
- **El material combustible debe mantenerse alejado del accesorio / LENTE.**
- **No hagas ni altere ningún orificio abierto en ningún gabinete o componente eléctrico durante la instalación.**
- **No lo uses cuando el recinto esté dañado o roto de alguna manera.**
- **No altere, reubique ni retire el cableado, la fuente de alimentación del portalámparas ni ningún otro componente eléctrico.**

©2025 Southwire Company, LLC. All rights reserved.*Registered Trademark & ™Trademark of Southwire Company, LLC.

Item:
CLSP-20PCS-BK
CLW-20PCS-BK

LUCES CILÍNDRICAS
INSTALLATION INSTRUCTIONS

Instalación de cilindro de pared:

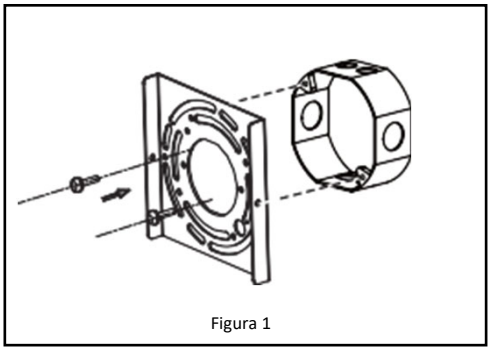

Figura 1

1. Retire el accesorio del empaque. Retire la placa de montaje del accesorio.
2. Fije la placa de montaje a la caja de conexiones. ***Ver la Figura 1.***

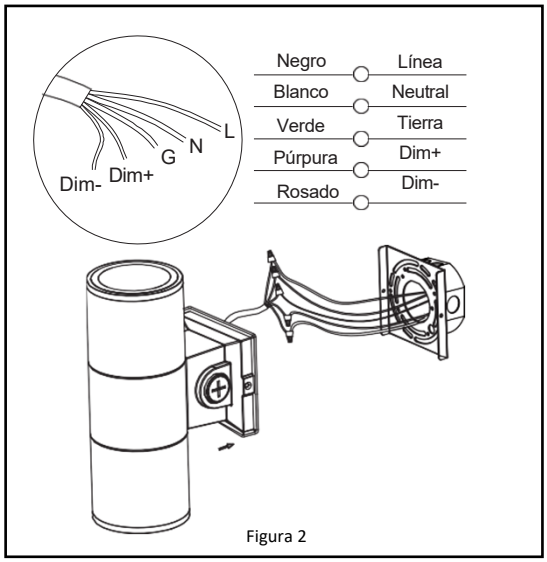

Figura 2

3. Realice las conexiones de cableado de acuerdo con la ***Figura 2.***

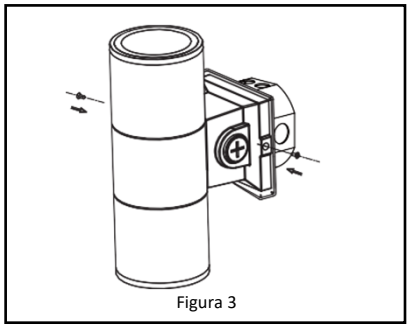

Figura 3

4. Empuje los cables en la caja de conexiones y coloque el accesorio sobre la placa de montaje. Instale los 2 tornillos para sujetar el accesorio a la placa de montaje. ***Ver la Figura 3.***

©2025 Southwire Company, LLC. All rights reserved.*Registered Trademark & ™Trademark of Southwire Company, LLC.

Item:
CLSP-20PCS-BK
CLW-20PCS-BK

LUCES CILÍNDRICAS
INSTALLATION INSTRUCTIONS

Potencia de cilindro de pared, CCT y control de fotocélula:

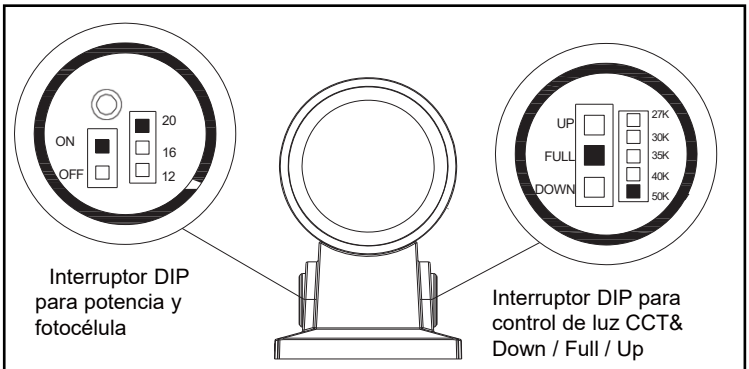

Figura 4

- Retire el orificio ciego de los cubos roscados en ambos lados del accesorio. Configure la potencia y la fotocélula ON/OFF desde un lado y ajuste el CCT y la dirección de la luz desde el otro lado. ***Ver la Figura 4.***

Configuración predeterminada de fábrica: Vatio: 20W CCT: 4000K Fotocélula: ON Control de luz: Completo

Preinstalación del cilindro:

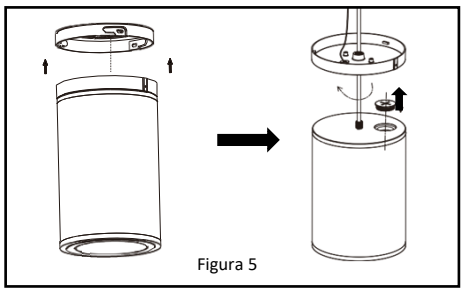
Figura 5

1. Retire el tornillo de fijación de la bandeja del techo. Gire ligeramente en sentido contrario a las agujas del reloj y retire la bandeja del techo del accesorio.
2. Desatornille la bandeja de montaje del accesorio. Ahora retire el orificio ciego en la parte superior del dispositivo. ***Ver la Figura 5.***

Selección de potencia de cilindro y CCT:

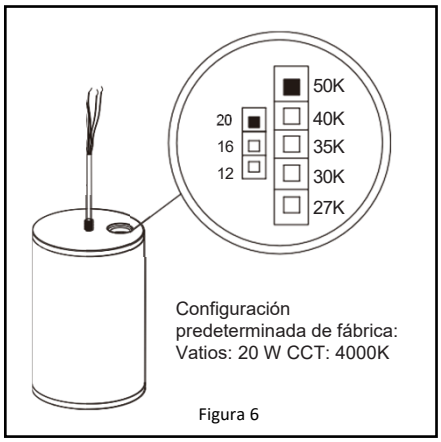

Figura 6

- Configure la potencia y el CCT para que se adapten mejor al entorno instalado. A continuación, vuelva a instalar el orificio ciego en el cubo roscado. ***Ver la Figura 6.***

©2025 Southwire Company, LLC. All rights reserved.*Registered Trademark & ™Trademark of Southwire Company, LLC.

Item:
CLSP-20PCS-BK
CLW-20PCS-BK

LUCES CILÍNDRICAS
INSTALLATION INSTRUCTIONS

Instalación de cilindro de montaje en superficie:

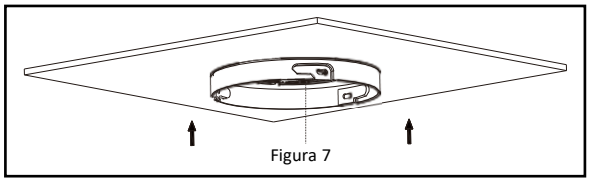
Figura 7

1. Fije la placa del techo a la caja de conexiones. ***Ver la Figura 7.***

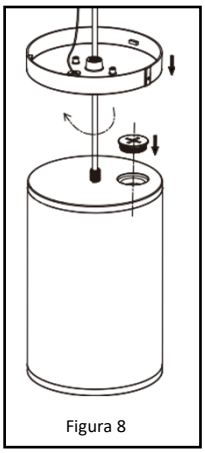
Figura 8

2. Fije la placa de montaje al accesorio. ***Ver la Figura 8.***

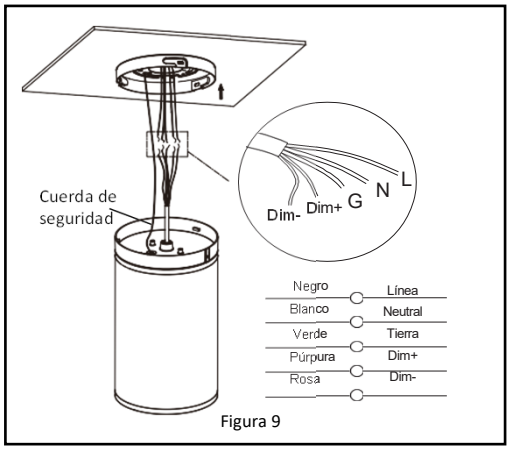

Figura 9

3. Conecte la cuerda de seguridad a la bandeja del techo, luego recorte la longitud del cable a lo que sea necesario.
4. Realice las conexiones de cableado de acuerdo con la ***Figura 9.***

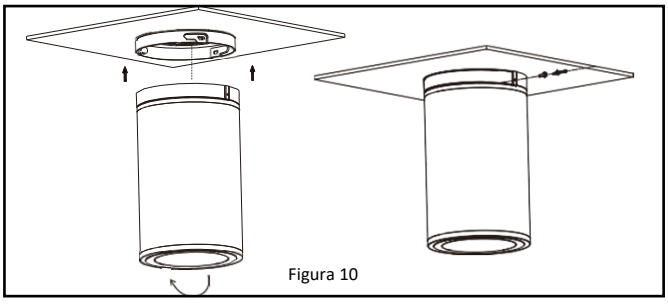
Figura 10

5. Empuje el exceso de cableado en la caja de conexiones. Alinee la placa de montaje con la placa del techo, insértela y gírela ligeramente en el sentido de las agujas del reloj.
6. Instale el tornillo de fijación para asegurar el accesorio. ***Ver la Figura 10.***

©2025 Southwire Company, LLC. All rights reserved.*Registered Trademark & ™Trademark of Southwire Company, LLC.

Item:
CLSP-20PCS-BK
CLW-20PCS-BK

LUCES CILÍNDRICAS
INSTALLATION INSTRUCTIONS

Instalación de cilindro de montaje colgante con postes:

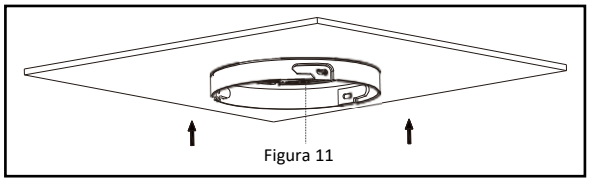
Figura 11

1. Fije la placa del techo a la caja de conexiones. ***Ver la Figura 11.***

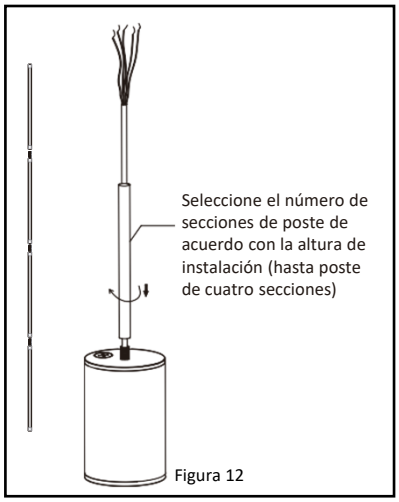

Figura 12

2. Fije los postes colgantes a la luminaria utilizando los pernos huecos suministrados enhebrando el cable a través de cada pieza. ***Ver la Figura 12.***

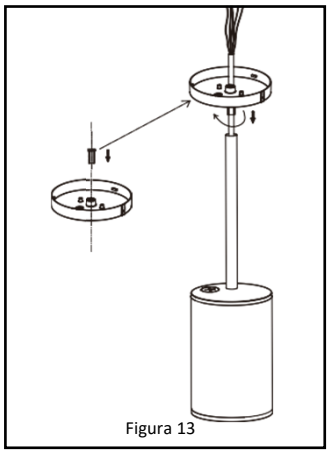
Figura 13

3. Fije la tuerca hueca hexagonal a la placa de montaje.
4. Pase los cables a través de la tuerca hueca hexagonal y fije la placa de montaje al último polo. ***Ver la Figura 13.***

©2025 Southwire Company, LLC. All rights reserved.*Registered Trademark & ™Trademark of Southwire Company, LLC.

Item:
CLSP-20PCS-BK
CLW-20PCS-BK

LUCES CILÍNDRICAS
INSTALLATION INSTRUCTIONS

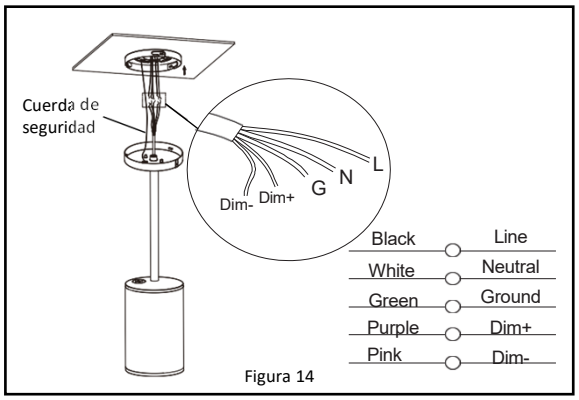

Figura 14

5. Conecte la cuerda de seguridad a la bandeja del techo, luego recorte la longitud del cable a lo que sea necesario.
6. Realice las conexiones de cableado de acuerdo con la ***Figura 14.***

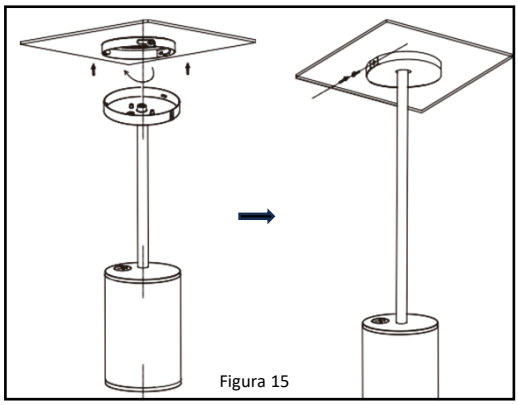
Figura 15

7. Empuje el exceso de cableado en la caja de conexiones. Alinee la placa de montaje con la placa del techo, insértela y gírela ligeramente en el sentido de las agujas del reloj.
8. Instale el tornillo de fijación para asegurar el accesorio. ***Ver la Figura 15.***

Instalación de cilindro de montaje colgante sin postes:

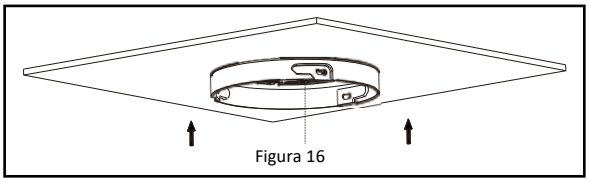
Figura 16

1. Fije la placa del techo a la caja de conexiones. ***Ver la Figura 16.***

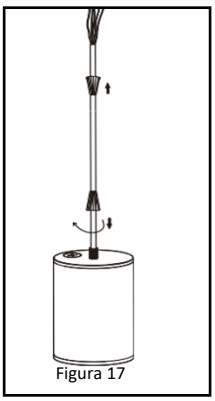
Figura 17

2. Deslice las piezas de bloqueo de rosca sobre el cable orientado en direcciones opuestas. El bloqueo de rosca en la parte inferior debe unirse al accesorio. ***Ver la Figura 17.***

©2025 Southwire Company, LLC. All rights reserved.*Registered Trademark & ™Trademark of Southwire Company, LLC.

Item:
CLSP-20PCS-BK
CLW-20PCS-BK

LUCES CILÍNDRICAS
INSTALLATION INSTRUCTIONS

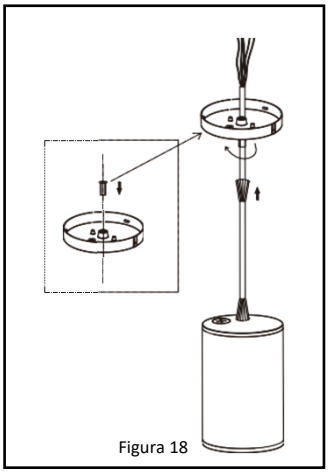
Figura 18

3. Fije la tuerca hueca hexagonal a la placa de montaje.
4. Enrosque los cables a través de la tuerca hueca hexagonal y fije la placa de montaje al bloqueo de rosca. ***Ver la Figura 18.***

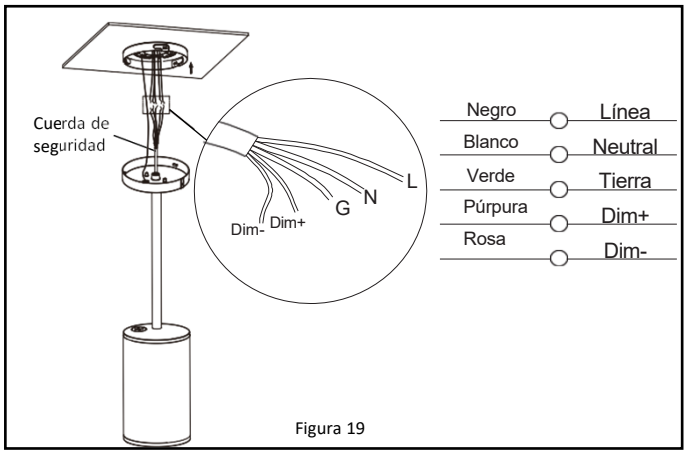

Figura 19

5. Conecte la cuerda de seguridad a la bandeja del techo, luego recorte la longitud del cable a lo que sea necesario.
6. Realice las conexiones de cableado de acuerdo con la **Figura 19.**

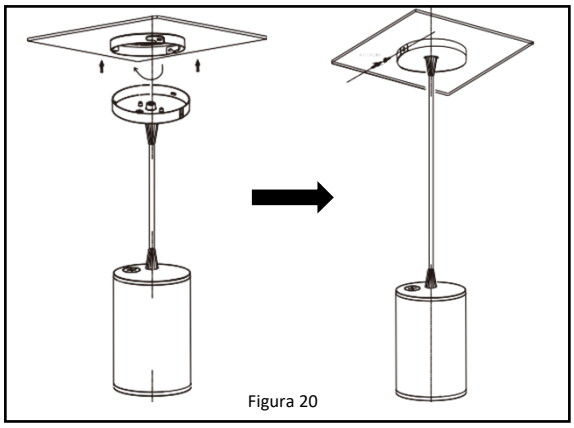
Figura 20

7. Empuje el exceso de cableado en la caja de conexiones. Alinee la placa de montaje con la placa del techo, insértela y gírela ligeramente en el sentido de las agujas del reloj.
8. Instale el tornillo de fijación para asegurar el accesorio. ***Ver la Figura 20.***

NOTE: THESE INSTRUCTIONS DO NOT ADDRESS ALL PERMUTATIONS THAT MAY EXIST IN INSTALLATION, MAINTENANCE, AND OPERATING ENVIRONMENT.
REMARQUE : CES INSTRUCTIONS NE TRAITENT PAS DE TOUTES LES PERMUTATIONS QUI PEUVENT EXISTER DANS L'INSTALLATION, LA MAINTENANCE ET L'ENVIRONNEMENT D'EXPLOITATION.
NOTA: ESTAS INSTRUCCIONES NO ABORDAN TODAS LAS PERMUTACIONES QUE PUEDEN EXISTIR EN EL ENTORNO DE INSTALACIÓN, MANTENIMIENTO Y OPERACIÓN.

800-666-2852 | SOUTHWIRE.COM
©2025 Southwire Company, LLC. All rights reserved.*Registered Trademark & ™Trademark of Southwire Company, LLC.